Audi electric kick scooter

Manwal tal-utent

powered by

EGRET

Grazzi ħafna talli għażilt il-kick scooter elettriku ta’ Audi!

L-ewwel iffamiljarizza ruħek mal-kick scooter elettriku ta’ Audi (minn hawn ’il quddiem se jissejjaħ kick scooter). Aqra l-istruzzjonijiet għall-użu li ġejjin, b’mod partikolari t-twissijiet u l-informazzjoni ta’ sigurtà qabel ma ssuq u żommhom bħala referenza għall-ġejjieni! Żomm ukoll l-imballaġġ oriġinali tal-prodott. It-tagħmir tal-mudelli murija jista’ jvarja skont il-verżjoni u l-verżjoni tal-pajjiż.

Egret jirriżerva wkoll id-dritt li jagħmel bidliet fid-dehra, it-tagħmir u t-teknoloġija. Il-manifattur jirriżerva d-dritt li fi kwalunkwe mument jagħmel bidliet fil-prodott, joħroġ aġġornamenti għall-firmware u jaġġorna dan il-manwal.

Żur www.my-egret.com jew idħol fl-app sabiex tiskopri l-materjal għall-utent l-aktar reċenti.

Aktar informazzjoni u mistoqsijiet li jsiru ta’ spiss jinsabu fuq:
www.my-egret.com/de/FAQ

Egret hija ditta ta’
Walberg Urban Electrics GmbH
info@my-egret.com
+49 40 320 270 80 (Tnejn-Ġimgħa, 8-18)
Alter Wandrahm 6
20457 Hamburg
Il-Ġermanja

MALTI (Traduzzjoni) 02-46

Kontenut

Twissijiet u informazzjoni ta’ sigurtà	6-9
Qabel ma ssuq għall-ewwel darba	9-11
Informazzjoni ġenerali	11-13
Informazzjoni ambjentali	13
Ambitu tal-kunsinna u komponenti	14-15
Buttuni ta’ tħaddim u displej	16
Istruzzjonijiet ta’ muntaġġ	17-19
Tħaddim	20-36
• Mekkaniżmu ta’ tiwi	20-26
• Sakkar	27
• Iċċarġja	28
• Ixgħel u Itfi	29
• Startja l-kick scooter għall-ewwel darba u niżżel l-app	30
• Oħloq PIN u ssettja l-app	31
• Ixgħel u itfi d-dawl	32
• Aċċelera	32
• Ibbrejkja	33
• Livelli ta’ sewqan	34
• Ħorn	35
• Menù	35
• Displej	36
Simboli/punti tal-menù oħrajn	37
Skeda informattiva	38
Ċertifikati	39-40
Trademark u avviż legali/ Kuntatt	40-41
Dokumtenazzjoni tas-service volontarja	42
Dikjarazzjoni tal-konformità tal-UE	43-45

Issuqx qabel ma l-ewwel tkun qrajt din l-informazzjoni!

TWISSIJA

Testi b'dan is-simbolu fihom informazzjoni għas-sigurtà tiegħek u jagħtu indikazzjoni għal perikli ta' inċidenti u korrimenti possibbli.

PREKAWZJONI

Testi b'dan is-simbolu jiġbdu l-attenzjoni tiegħek għal ħsarat possibbli lill-vettura tiegħek.

Informazzjoni

Testi b'dan is-simbolu fihom informazzjoni addizzjonali.

Informazzjoni ambjentali

Testi b'dan is-simbolu fihom informazzjoni ambjentali.

Waqt l-użu tal-kick scooter dejjem osserva r-regolamenti lokali kif ukoll il-linji gwida speċifiċi għall-pajjiż u l-liġijiet dwar l-użu ta' vetturi fit-toroq. Il-manifattur ma jistax jassumi responsabbiltà jew garanzija jekk il-kick scooter ma jintużax għall-għan maħsub tiegħu u/jew jekk ma jiġux osservati jew jiġu traskurati t-twissijiet u l-informazzjoni ta' sigurtà. Dan japplika wkoll għal żbalji fil-muntaġġ.

Il-kick scooter huwa vettura biex tintuża fil-ħin liberu. Sabiex tikkontrolla l-vettura, int għandek tipprattika l-użu tagħha. La Egret, la Audi AG u lanqas negozjanti ta' Audi ma jistgħu jinżammu responsabbli għal korrimenti jew danni li jirriżultaw min-nuqqas ta' esperjenza ta' sewwieq jew jekk ma tiġix osservata l-informazzjoni f'dan id-dokument.

Jekk jogħġbok kun af li għalkemm int tista' tnaqqas ir-riskju billi ssegwi l-istruzzjonijiet u t-twissijiet f'dan il-manwal, xorta waħda ma jistax jiġi eliminat kull riskju. Ftakar li int tista' tkorri minħabba telf ta' kontroll, kolliżjonijiet u waqgħat meta tkun qed issuq il-kick scooter. Meta tkun qed issuq fi spazji pubbliċi int obbligat tosserva l-liġijiet u r-regolamenti lokali.

Użu maħsub

L-użu maħsub tal-kick scooter huwa s-sewqan minn persuna waħda (*minn 14-il sena 'l fuq u b'tagħbija totali ta' 120 kg*) fuq superfiċje niexfa u ċatta. Sabiex jitnaqqas ir-riskju ta' korrimenti, int għandek taqra u tosserva "IT-TWISSIJIET" u "IL-PREKAWZJONIJIET" kollha f'dan id-dokument.

Twissijiet u informazzjoni ta' sigurtà

TWISSIJA

1. Waqt l-użu tal-kick scooter dejjem osserva r-regolamenti lokali kif ukoll il-linji gwida speċifiċi għall-pajjiż u l-liġijiet dwar l-użu ta' vetturi fit-toroq. Bħal fil-każ ta' vetturi oħrajn, veloċitajiet għoljin jeħtieġu distanza għall-ibbrejkjar itwal. Ibbrejkjar minnufih fuq superfiċji b'qabda insuffiċjenti jista' jwassal għal skiddjar jew waqgħat (kif ukoll, iżda mhux biss, toroq imxarrbin, ramel u żrar). Issuqx il-vettura fuq il-borra, artijiet bit-tajn, bis-silġ jew li jiżolqu għall-ebda raġuni. Minħabba f'hekk int titlef il-bilanċ jew it-trazzjoni u dan jista' jwassal għal waqgħat. Suq b'kawtela u dejjem żomm distanza sikura bejnek u persuni jew vettura oħrajn meta tkun qed issuq.
Oqgħod attent! Ħares sew 'il quddiem u osserva l-madwar quddiem il-kick scooter tiegħek, oqgħod attent għal perikli potenzjali u adatta l-veloċità tiegħek.

TWISSIJA

2. Użu ta' aċċessorji u spare parts

- Uża biss spare parts u aċċessorji (fornuti) approvati minn Egret, kif ukoll iċ-ċarġer oriġinali, li huma fi stat tekniku perfett.
- Tbiddel xejn mill-kick scooter tiegħek. Kull bidla, alterazzjoni teknika jew ottika, kif ukoll kull intervent fil-komponenti elettroniċi jew is-software jistgħu jwasslu għall-iskadenza immedjata tal-permess tal-approvazzjoni tat-tip, tal-garanzija u talbiet oħra kontra l-manifattur.
- Biddel minnufih wajers, rope pulls jew komponenti oħrajn li jkunu bil-ħsara. Komponenti difettużi jew mhux oriġinali, kif ukoll bidliet tekniċi jistgħu jkunu ta' riskju konsiderevoli għall-ħajja u jistgħu jwasslu għal korrimenti, xokkijiet elettriċi, nirien, ħsarat għall-komponenti jew inċidenti.
- Tbagħbasx mas-sistema tal-brejkijiet peress li din hija relatata mas-sigurtà u jekk isir dan jista' jwassal għal korrimenti.

TWISSIJA

3. Wara l-ewwel 50 km iċċekkja mill-ġdid li l-viti huma kollha f'posthom, speċjalment dawk tal-mekkaniżmu ta' tiwi u dawk fl-assi tar-roti, u ssikkahom jekk ikun hemm bżonn. Viti maħlulin jistgħu jwasslu għal ħsarat u inċidenti serji.

TWISSIJA

4. Twettiq ta' manutenzjoni

- Qabel ma jsiru manutenzjoni jew tindif lill-kick scooter, dan għandu jkun mitfi u ma għandux ikun imqabbad mal-adapter tal-main tal-elettriku. Inkella hemm il-periklu ta' xokk elettriku.
- Qatt titfa' ġett tal-ilma dirett (pereżempju tindif bi pressa għolja) fuq il-kick scooter. L-ilma jista' jidħol fil-komponenti u b'hekk jagħmel ħsara lill-komponenti elettroniċi. L-ilma fil-kompartiment tal-batterija jista' jwassal għal xokkijiet elettriċi. Minflok, naddaf il-kick scooter b'biċċa niedja.
- It-tfal mhumiex permessi jilagħbu bil-kick scooter jew il-komponenti tiegħu u għaldaqstant mhumiex permessi wkoll inaddfu jew jagħmlu xogħol ta' manutenzjoni.

TWISSIJA

5. Żomm l-imballaġġ (plastik u kartun) 'il bogħod mit-tfal. It-tfal jistgħu jibilgħuhom jew jibilgħu partijiet minnhom u b'hekk jifgaw.

TWISSIJA

6. Il-punti li ġejjin jistgħu jaffettwaw is-sigurtà tas-sewqan u jistgħu jwasslu għal waqgħat u inċidenti jekk dawn ma jiġux osservati:

- TPOĠĠIX saqajk fuq il-mudgaurd ta' wara.
- ISSUQX l-iscooter b'sieq waħda biss.
- Evita l-kuntatt ta' tajers/roti ma' ostakli.
- Oqgħod attent għal rasek meta tgħaddi minn taħt entraturi.
- Issuqx b'aktar minn 5 sa 10 km/h minn fuq tumbati, limiti, toroq mhux livell jew superfiċji mhux livell oħrajn. Għawweġ irkopptejk sabiex tadatta ruħek aħjar għal dawn is-superfiċji.
- TNEĦĦIX idejk minn fuq l-istering waqt is-sewqan.
- ISSUQX b'id waħda.

TWISSIJA

7. TMISSX il-magna u l-brake discs wara s-sewqan, periklu ta' ħruq.

Informazzjoni

8. TĦALLIX persuni oħrajn jużaw il-kick scooter tiegħek
mingħajr ma jkunu qraw dan il-manwal qabel. Is-sigurtà ta' sewwieq ġdid hija responsabbiltà tiegħek. Agħti appoġġ lil sewwieqa ġodda sakemm int tkun familjari mal-funzjonijiet bażiċi tal-

kick scooter. Kun ċert li kull sewwieq jilbes elmu u lbies ieħor ta' protezzjoni.

Qabel ma ssuq (għall-ewwel darba)

TWISSIJA

1. Dejjem iċċekkja l-vettura qabel ma tibda ssuq.

- Iċċekkja l-vettura għal viti maħlulin u komponenti bil-ħsara. Viti maħlulin jistgħu jwasslu għal inċidenti u korrimenti serji.
- Iċċekkja speċjalment il-mekkaniżmu ta' tiwi. Dan għandu jkun kollu kemm hu magħluq u mingħajr ħsara. Qatt issuq bil-liver tat-tiwi jew bl-għeluq ta' sigurtà mal-mekkaniżmu ta' tiwi miftuħin. Jekk dan ma jkunx magħluq kif suppost, il-kick scooter jista' jingħalaq waqt is-sewqan u hemm riskju ta' waqgħa.
- Qabel ma ssuq kun ċert li l-istand tkun kompletament magħluqa. Qabel ma ssuq kun ċert li t-tajers jinsabu fi stat tajjeb u li huma minfuħin bil-pressjoni tal-arja tajba. Din għandha tkun bejn 2.2 u 3.0 bar. Jekk il-pressjoni tal-arja ma tkunx suffiċjenti tista' twassal għal frizzjoni miżjuda tat-tajer li se twassal għal medda iqsar.
- Kun ċert li l-brejkijiet ikunu jaħdmu tajjeb.
- Qabel ma ssuq iċċekkja jekk id-dwal kollha u l-indikaturi jaħdmux tajjeb. Fid-dlam ixgħel id-dawl fil-ħin. Inkella jista' jkun li ma tkunx tidher.
- Ieqaf immedjatament jekk il-kick scooter jagħmel ħsejjes mhux tas-soltu, jew jekk jidher messaġġ fuq id-displej jew jekk ikun hemm xi difetti oħrajn. Ikkuntattja lin-negozjant/fornitur tiegħek rigward il-manutenzjoni.

TWISSIJA

2. Dejjem segwi l-informazzjoni ta' sigurtà li ġejja:

- Il-kick scooter ma għandux jintuża minn:
  – Persuni li jinsabu taħt l-effett tal-alkoħol jew id-droga.
  – Persuni li jsofru minn mard, li jpoġġihom f'riskju waqt attivitajiet fiżiċi.
  – Aktar minn persuna waħda.
  – Persuni li għandhom problemi ta' bilanċ jew abbiltajiet motorji li jistgħu jaffettwaw il-bilanċ tal-vettura.

– Persuni li l-piż tagħhom jaqbeż it-tagħbija massima ta' 120 kg (ara l-informazzjoni teknika). Tagħbija eċċessiva taffettwa s-sewqan. Il-pressjoni miżjuda fuq il-materjal tista' twassal għal deterjorament miżjud u possibbilment għeja prekoċi tal-materjal.

– Nisa tqal.

• Persuni taħt it-18-il sena jistgħu jsuqu l-vettura biss bis-sorveljanza tal-adulti. Fi spazji pubbliċi għandha tiġi osservata l-età minima legali – din tista' tvarja f'pajjiżi differenti. Għas-sewqan tal-kick scooter fi proprjetajiet privati (fejn ma tapplikax l-età minima legali), il-manifattur jissuġġerixxi l-età minima ta' 14-il sena.

• Biex tiġi żgurata s-sigurtà fis-sewqan int għandu jkollok veduta ċara ta' quddiem u għandek tkun viżibbli b'mod ċar għal oħrajn.

• Taqbiżx minn fuq ostakli, bankini, turġien, u tagħmilx stunts u mossi, eċċ. Dawn ipoġġu lill-vettura taħt pressjoni straordinarja u jistgħu jwasslu wkoll għal ħsara lill-komponenti. Ġorr il-kick scooter tiegħek minn fuq dawn l-ostakli jew ostakli oħrajn.

• Il-kick scooter mhuwiex adattat għat-trasport ta' tagħbijiet. B'mod partikolari ma tista' tinġarr l-ebda tagħbija mal-istering.

Informazzjoni

3. Iċċarġja l-kick scooter qabel l-ewwel użu biċ-ċarġer fornut. Il-proċedura eżatta tinsab fil-kapitolu "Iċċarġja" (Paġna 28).

Informazzjoni

4. Niżżel l-app ta' Egret qabel ma tistartja l-kick scooter tiegħek għall-ewwel darba. Il-proċedura eżatta tinsab fil-kapitolu "Startja l-kick scooter għall-ewwel darba u niżżel l-app" (Paġna 30).

Informazzjoni

5. Issuqx f'żoni fejn tista' tiltaqa' ma tfal, nies fit-triq, annimali, vetturi, ċiklisti jew ostakli oħrajn u perikli potenzjali. Il-manku tal-gass jista' jkun sensittiv ħafna fl-ogħla livell. Ftakar li manuvri mgħaġġlin jew minnufih jistgħu jtellfuk mill-bilanċ. Għaldaqstant, suq bil-galbu u ffamiljarizza ruħek mal-funzjonijiet kollha tal-iscooter u l-livelli ta' sewqan. Mexxi l-piż tiegħek bil-mod 'il quddiem meta tkun qed taċċelera u ftit lura meta tibbrejkja. B'hekk biss ikollok esperjenza sikura ta' sewqan.

Informazzjoni ġenerali

TWISSIJA

1. L-akkumulaturi installati fil-kick scooter għandhom jiġu installati jew jinbidlu biss minn speċjalisti awtorizzati. Il-batterija ma tistax tiġi żarmata. Ittaqqabx l-akkumulatur u tipprovax tkissiru b'xi mod ieħor. Jeżisti l-periklu ta' ħruq u splużjoni. Jekk iseħħ kuntatt mal-ġilda jew l-għajnejn bil-likwidu tal-akkumulatur tal-joni tal-litju tista' sseħħ irritazzjoni.

PREKAWZJONI

2. Tużax il-kick scooter f'temperaturi taħt 0 C jew ta' aktar minn 40 C. Temperaturi baxxi ħafna jew għoljin ħafna jistgħu jwasslu għal ħsarat fil-komponenti elettroniċi u mekkaniċi tal-vettura. Temperaturi taħt l-10 C u ta' aktar minn 40 C, għoljiet u tagħbija kbira jwasslu għal medda mnaqqsa, torque mnaqqas u veloċità residwa mnaqqsa kif ukoll pressjoni miżjuda fuq il-magna u l-komponenti elettroniċi.

PREKAWZJONI

3. Kura tal-akkumulatur

- Kick scooter skarikat għandu jiġi ċċarġjat minnufih wara s-sewqan. Inkella dan iwassal għal difett li ma jistax jissewwa (deep discharge) jew ħajja qasira tal-vettura. Dan ma jaqax taħt il-garanzija.
- Iċċarġja l-iscooter tiegħek idealment fi spazju intern niexef u f'temperatura interna moderata fuq superfiċje li ma taqbadx in-nar u li ma jgħaddix l-elettriku minnha.
- Adapters tal-main tal-elettriku għandhom l-ewwel ikunu mqabbda mas-sokit u mbagħad mal-kick scooter.
- Tħallix l-adapter tal-main tal-elettriku mqabbad għal aktar minn 24 siegħa mal-iscooter. Inkella jistgħu jseħħu ħsarat lill-komponenti elettroniċi jew l-adapter tal-main tal-elettriku.
- Tiċċarġjax il-kick scooter tiegħek jekk iċ-ċarġer, is-sokit jew is-sokit tal-iċċarġjar ikunu niedja.
- Bħal fil-każ ta' tagħmir elettroniku ieħor, meta tkun qed tiċċarġja, uża protezzjoni minn vultaġġ żejjed sabiex tipproteġi l-kick scooter tiegħek kontra ħsarat minn overloads u vultaġġi għoljin.
- Sabiex tiċċarġja uża biss iċ-ċarġer fornut minn Egret. Tużax ċarġer ta' mudell ieħor.
- Aħżen il-kick scooter tal-inqas nofsu ċċarġjat f'temperatura ambjentali (22 C) f'post niexef li huwa protett minn raġġi tax-xemx diretti.

• Iċċarġjah tal-inqas kull 60 jum sa 50 - 75 % sabiex tevita deep discarge. Anke mingħajr ma jintużaw l-akkumulaturi jitilfu ċ-ċarġ.
Inkella, il-ħajja tal-batterija ta' komponenti elettriċi u mekkaniċi jistgħu jiġu affettwati sal-punt li din issir difettuża. Dan ma jaqax taħt il-garanzija.

Informazzjoni

4. **Iċċekkja u naddaf il-kick scooter** Iċċekkja u naddaf il-kick scooter tiegħek (speċjalment meta tużah b'mod intensiv) wara kull vjaġġ. B'hekk biss tkun tista' tiskopri problemi bħal viti maħlulin, disc brakes mikulin jew tajers deterjorati fil-ħin.

- Iċċekkja wkoll il-qafas, il-fork, il-mekkaniżmu ta' tiwi, komponenti li jitqabbdu u anke l-partijiet kollha li jiċċaqalqu.
- Jekk ma tużahx kif suppost jista' jirriżulta fi truf jaqtgħu (pereżempju permezz ta' kuntatt mal-bankini). Neħħihom minnufih kif tinnotahom.
- Biex tnaddaf uża xkupilja ratba, sponża ftit imxarrba u ratba u biċċa drapp niexfa.
- Taħsilx il-kick scooter tiegħek b'alkoħol, petrol, aċetun jew solventi korrużivi/volatili oħrajn. Dawn is-sustanzi jistgħu jagħmlu ħsara lill-istruttura ta' barra u ta' ġewwa tal-kick scooter.

Informazzjoni

5. L-iscooter mhuwiex stabbli biżżejjed sabiex jiggarantixxi sigurtà kontra l-korrimenti speċjalment fir-rigward ta' tumbati f'parks kif ukoll f'toroq weqfin jew għan-niżla.
Tipparkjax l-iscooter bin-naħa ta' quddiem tħares 'l isfel f'niżla għaliex l-istand tista' tingħalaq u b'hekk jinqaleb l-iscooter. Iċċekkja l-istabbiltà tal-iscooter sakemm dan ikun qiegħed fuq l-istand sabiex tevita r-riskji li jaqa' (minħabba żliq, ir-riħ jew ċaqliq ħafif). Tipparkjax l-iscooter f'postijiet traffikużi, iżda pparkjah ma' ħajt ta' dar.

Informazzjoni

6. Waqt is-sewqan ilbes żraben b'saħħithom u elmu. Uża elmu ċċertifikat tar-rota jew tal-iskateboard b'ċinga tal-geddum li jipproteġi wkoll in-naħa ta' wara tar-ras.

Informazzjoni

7. Irrispetta lil nies mexjin fit-triq billi dejjem ittihom il-prijorità. Evita li tbeżża' lil nies mexjin fit-triq. Meta tkun qed tersaq lejn persuna miexja fit-triq minn wara, ħalliha tinduna bik u naqqas il-veloċità tiegħek sa veloċità tal-mixi meta tgħaddiha. F'sitwazzjonijiet straordinarji osserva r-regolamenti tat-traffiku u r-regolamenti lokali.

Informazzjoni

8. F’postijiet fejn ma japplikawx ir-regolamenti osserva l-linji gwida ta’ sigurtà f’dan il-manwal. La Egret u lanqas Audi AG u n-negozjanti ta’ Audi ma għandhom ikunu responsabbli għal danni fuq il-proprjetà, korrimenti personali/mewt, inċidenti jew tilwim legali li jirriżultaw mill-ksur tat-twissijiet u l-informazzjoni ta’ sigurtà.

Informazzjoni

9. Sabiex ikollok in-numru tas-serje disponibbli minnufih għal każ potenzjali ta’ service, daħħal in-numru tas-serje li jinsab fuq il-paġna tad-dokument tas-service f’dan il-manwal. In-numru tas-serje jinsab fuq quddiem fix-xellug man-naħa tal-istaffa. Kun żgur li dan ikun il-ħin kollu disponibbli u li jista’ jinqara.

Informazzjoni ambjentali

Informazzjoni ambjentali

Billi ssuq il-kick scooter tiegħek int tkun diġà qed tagħti kontribut għall-mobilità b’emissjonijiet baxxi. Kun żgur li wara li tuża l-iscooter elettriku tiegħek tarmi l-iscooter elettriku tiegħek, kif ukoll il-partijiet u l-imballaġġ u elementi individwali b’mod xieraq u, jekk possibbli, titfagħhom fiċ-ċikli ta’ riċiklaġġ korretti. L-akkumulaturi u l-komponenti elettroniċi inklużi ma għandhomx jintremew mal-iskart domestiku u minflok għandhom jintremew b’mod professjonali f’faċilità tal-iskart liċenzjata, faċilità tal-iskart muniċipali jew min-negozjant tiegħek.

Ambitu tal-kunsinna Kick scooter elettriku Audi

KONFERMA TAD-DEJTA

MANWAL TA’ ISTRUZZJONI

QUICK START GUIDE

AĊĊESSORJI

2 Tools

Locking eyelet

Adapater għall-infiħ tat-tajers

Ċarġer

KICK SCOOTER

Meta tkun qed tneħħi l-kick scooter tiegħek mill-imballaġġ iċċekkja li l-oġġetti li ġejjin ikunu jinsabu fl-imballaġġ. Meta jkollok xi komponenti neqsin ikkuntattja lin-negozjant/distributur tiegġek jew is-servicecenter l-iktar qrib (ara “Kuntatt”, paġna 41). Wara li tkun aċċertajt ruħek li l-komponenti kollha huma disponibbli u li jinsabu fi stat tajjeb, int tkun tista’ timmonta l-kick scooter ġdid tiegħek. Jekk jogħġbok aħżen il-kartun u l-materjal tal-imballaġġ f’każ li fil-futur ikollok bżonn tibgħat il-kick scooter tiegħek. Tinsiex titfi l-kick scooter u tneħħih minn mal-wajer tal-main tal-elettriku qabel ma timmonta xi komponenti jew qabel ma tnaddaf il-qafas prinċipali.

Komponenti Kick scooter elettriku Audi

1 Xaft tal-istering

2 Mekkaniżmu ta' tiwi

3 Brejk tar-rota ta' quddiem

4 Lock ta' sigurtà

5 Stand

6 Staffa

7 Brejk tar-rota ta' wara

8 Fanal ta' wara

9 Ganċijiet għall-aċċessorji

10 Buttuni ta' tħaddim

11 Ħorn u rifletturi

12 Displej

13 Manku tal-gass

14 Fanal ta' quddiem

15 Liver tal-brejk għall-brejk tar-rota ta' wara

16 Liver tal-brejk għall-brejk tar-rota ta' quddiem

Buttuni ta' tħaddim u Displej

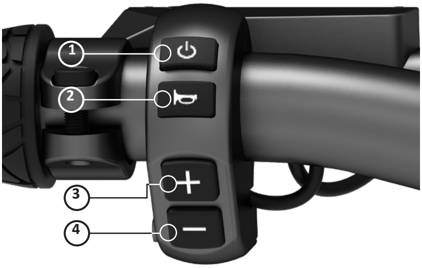

1 Buttuna On/Off

2 Ħorn

3 Buttuna "Plus"

4 Buttuna "Minus"

5 Takometru

6 Total ta' kilometri (ODO)

7 Kilometri misjuqa f'ġurnata (TRIP)

8 Stat tal-iċċarġjar tal-batterija

9 Modalità tas-sewqan

10 Dawl mixgħul

11 Konnessjoni mill-bogħod

12 Difett

13 Modalità pedonali

Istruzzjonijiet għall-immuntar

1. Itwi l-iscooter (ara “**Mekkaniżmu ta’ tiwi**”, paġna 20).

2. Neħħi l-protezzjoni tal-wajer. Dan se jkun meħtieġ biss biex jintbagħat il-kick scooter.

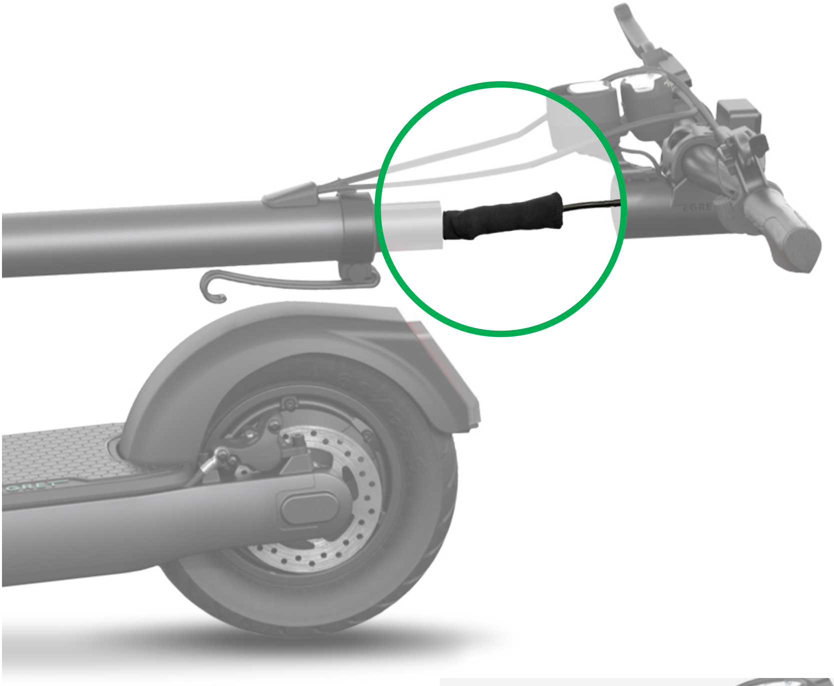

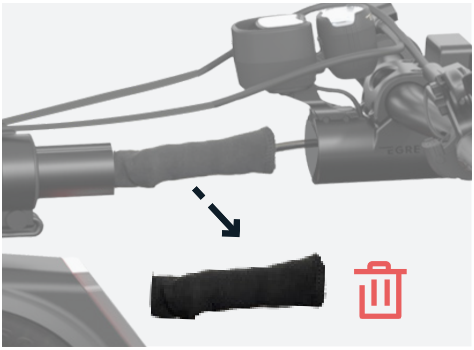

3. Daħħal l-istering (A) fix-xaft tal-istering (B) – oqgħod attent li l-wajers ma jitgħafġux. Il-vit tip grub preżenti (D) għandu jkun allinjat dritt mal-gruv (E. B’hekk jiġi żgurat li l-istering jiddaħħal fil-pożizzjoni t-tajba. Imbotta sakemm il-parti t-tonda tax-xaft tal-istering (C) tkun kompletament fl-istering (A).

L-istampi juru l-kick scooter rappreżentant b’mod sempliċi għal ċarezza aħjar.

4. Issikka ż-żewġ viti (**F**) b'idejk (6 Nm).

TWISSIJA

Periklu minħabba viti maħlulin!

Meta timmonta ħażin u l-viti ma jkunux issikkati sew dawn jistgħu jinħallu. Dan jista' jwassal għal waqgħat u inċidenti.

Mekkaniżmu ta' tiwi

Ftuħ

1. Agħfas il-liver tat-tiwi (H) lejn l-istaffa biex tiftaħ il-lock.

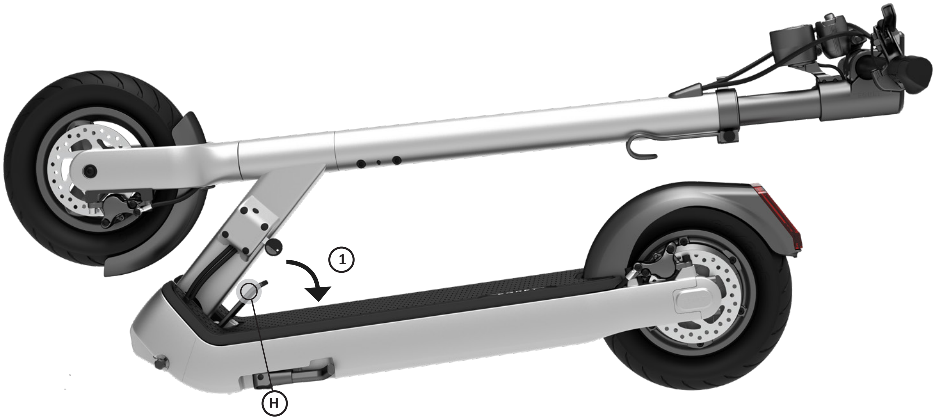

2. Iftaħ l-iscooter sakemm il-liver tat-tiwi (H) tal-mekkaniżmu ta' tiwi sakemm dan jidher u jinstema' li jikklikkja u jidħol f'postu. L-iscooter jinsab fil-livell ta' sokor 1.

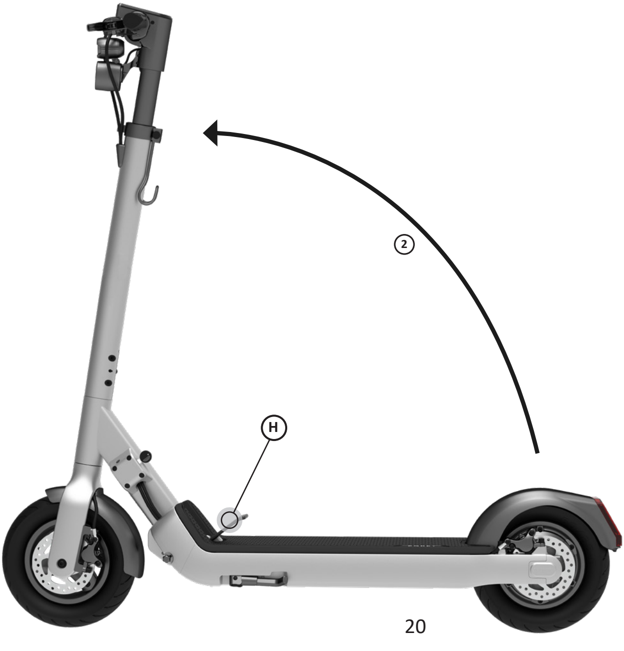

Iftaħ

3. Agħfas il-liver tat-tiwi (H) 'il quddiem fid-direzzjoni tal-istering sakemm dan ikun kompletament fil-fetħa tal-istaffa. Il-liver tat-tiwi (H) issa huwa msakkar (magħluq) b'mod sigur. L-iscooter jinsab fil-livell ta' sokor 2.

Miftuħ

Magħluq

4. Agħlaq il-lock ta' sigurtà (G), billi tiġbdu ftit 'il barra u ddawru 90 . Kun żgur li dan jidħol kompletament f'postu (magħluq). L-iscooter jinsab fil-livell ta' sokor 3.

Lock ta' sigurtà

Miftuħ

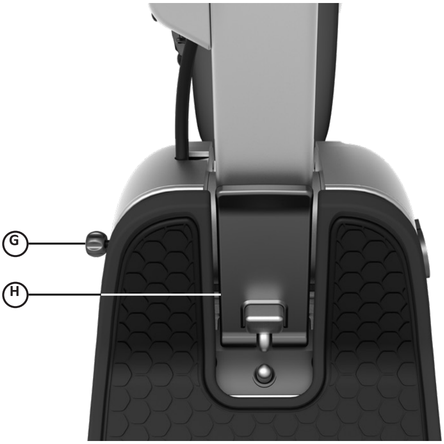

Magħluq

> ⚠ **TWISSIJA**
>
> **Periklu ta' waqgħa!**
>
> Il-mekkaniżmu ta' tiwi jingħalaq tajjeb jekk il-liver tat-tiwi (**H**) tal-mekkaniżmu ta' tiwi jkun kompletament mal-istaffa. Barra minn hekk il-lock ta' sigurtà (**G**) għandu jkun magħluq waqt kull vjaġġ. Kun żgur li l-mekkaniżmu ta' tiwi jkun magħluq tajjeb u li jkun fil-livell ta' sokor 3 qabel kull vjaġġ. Jekk mekkaniżmu ta' tiwi jew parti minnu ma jkunx jista' jingħalaq b'mod sigur, ikkuntattja minnufih lis-servizz tagħna!

Aġġustament mill-ġdid tal-mekkaniżmu ta' tiwi

Jekk il-mekkaniżmu ta' tiwi jkollu xi ħsara dan għandu jiġi aġġustat mill-ġdid.

Dan hu direttament relatat mar-reżistenza tal-liver tat-tiwi.

Ir-reżistenza tal-liver tat-tiwi tista' tiġi aġġustata permezz tal-viti fuq in-naħa ta' quddiem tal-iscooter. Il-viti għandhom jiġu ċċekkjati qabel kull vjaġġ u għandhom jiġu aġġustati mill-ġdid kif meħtieġ. Meta l-liver tat-tiwi jkun miftuħ, il-viti għandhom jiġu aġġustati biss bl-idejn, qatt b'għodda, sabiex il-liver tat-tiwi jkun jista' jingħalaq xorta waħda bl-idejn.

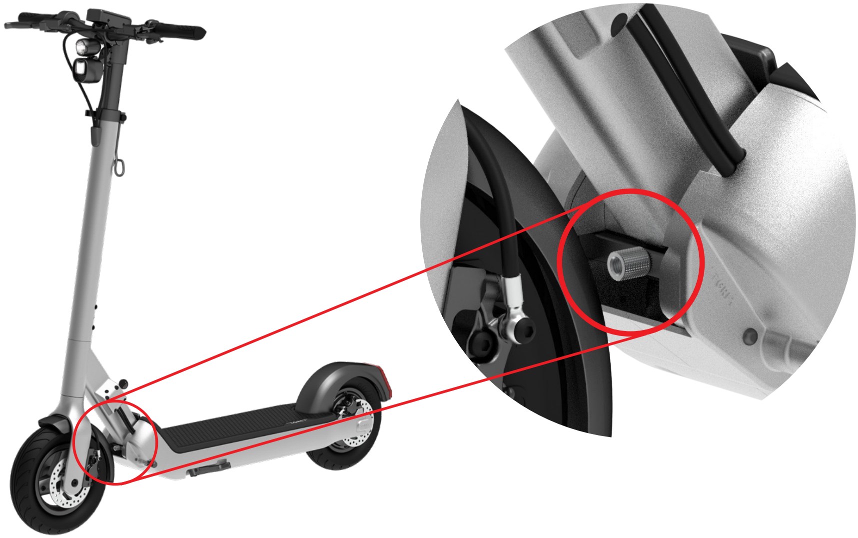

Aġġustament tal-liver tal-handlebar

Ir-reżistenza tal-liver tal-handlebar tista' tiġi aġġustata permezz tal-viti fil-parti ta' fuq tax-xaft tal-istering. Il-viti għandhom jiġu għandhom jiġu aġġustati mill-ġdid qabel kull vjaġġ. Meta l-liver tal-handlebar ikun miftuħ, il-viti għandhom jiġu aġġustati biss bl-idejn, qatt b'għodda, sabiex il-liver tal-handlebar ikun jista' jingħalaq xorta waħda bl-idejn. Meta tagħmel dan, kun żgur li x-xaft tal-istering ikun f'postu u b'hekk ma jkunx jista' jinżel b'mod mhux mistenni.

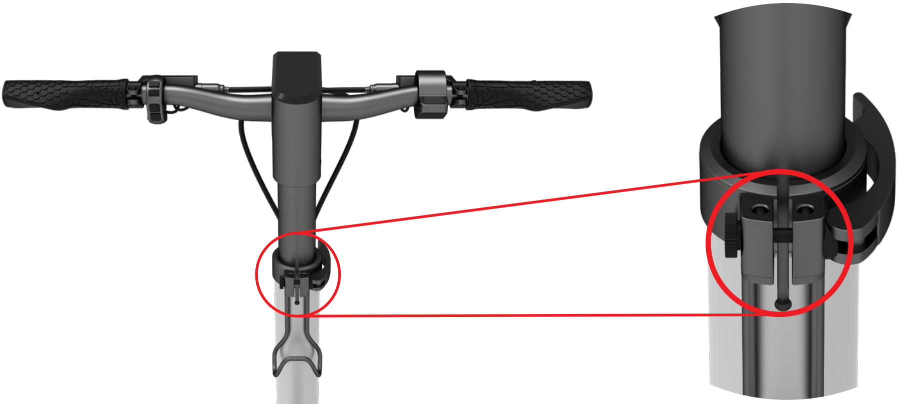

Agħlaq

1. Iġbed il-lock ta' sigurtà (G) 'il barra u dawru 90 sabiex ikun jidher li qiegħed 'il barra (miftuħ).

Magħluq

Miftuħ

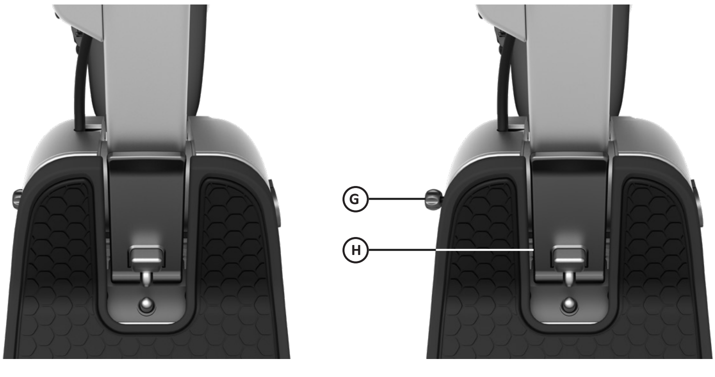

2. Iġbed il-liver tat-tiwi (H) kontra d-direzzjoni tas-sewqan lura.

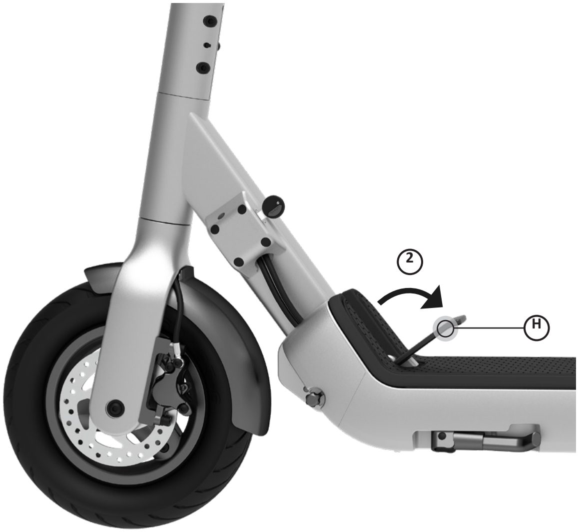

3. Kompli agħfas il-liver tat-tiwi (H) fid-direzzjoni tal-istaffa, sakemm l-iscooter jingħalaq. Żomm sew il-kick scooter mix-xaft tal-istering u agħfas ftit (jekk meħtieġ) l-istering 'il quddiem.

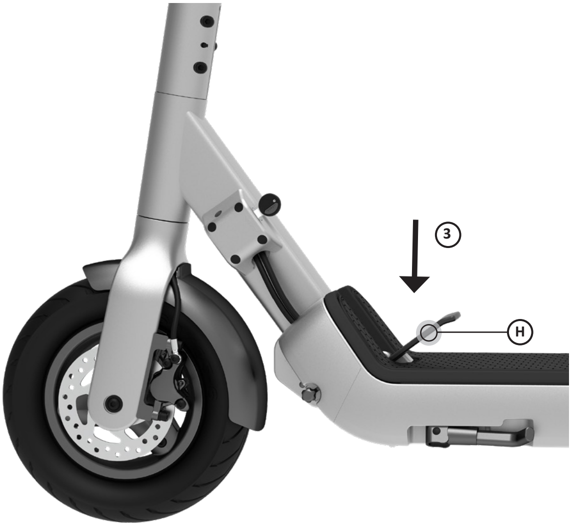

4. Agħlaq l-iscooter sakemm dan jinstema’ jidħol f’postu fil-lock.

4.1 L-iscooter issa huwa magħluq u jista’ jinġarr mix-xaft tal-istering.

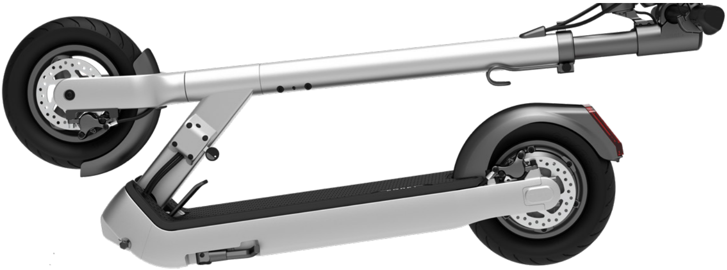

Lock

Il-kick scooter huwa mgħammar b'lock parzjalment integrat. Dan huwa invitat fil-ġenb mal-qafas b'viti ta' sigurtà.

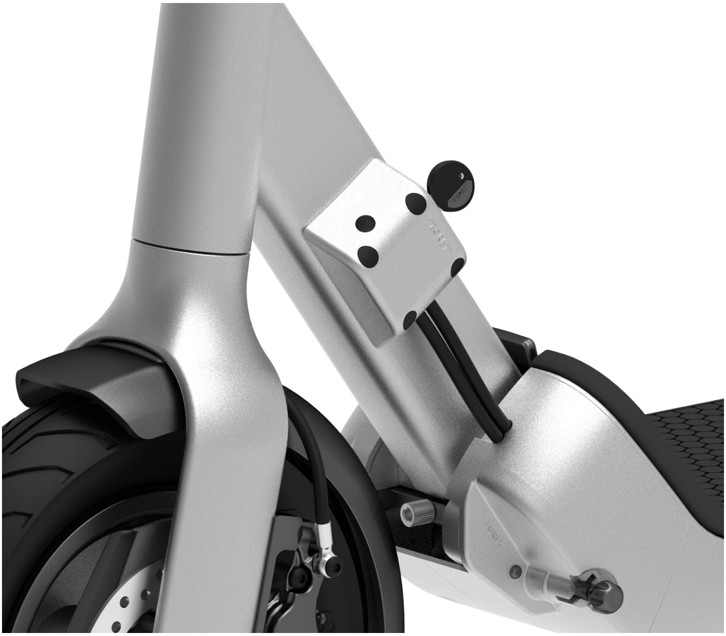

Il-locking eyelit fornuta tista' tużaha ma' lock tar-roti konvenzjonali. Inkella, il-lock jista' jintuża mal-**"Egret mate by tex-lock" (mhux inkluż fl-ambitu tal-kunsinna).**
Fuq iċ-ċavetta jinsab numru taċ-ċavetta b'erba' ċifri. Ħu nota ta' dan il-kodiċi fuq il-kard inkluża u żommu f'post sigur. F'każ li titilfu tista' tordna ċavetta ġdida permezz tal-formola tas-service tagħna.

Iċċarġja

1. Qabbad iċ-ċarġer mas-sokit
2. Dawwar il-kaver tas-sokit tal-iċċarġjar (K). Is-sokit tal-iċċarġjar (K) tal-iscooter jinsab fuq in-naħa ta' quddiem fuq il-lemin tal-istaffa
3. Qabbad il-wajer tal-iċċarġjar mal-iscooter mitfi

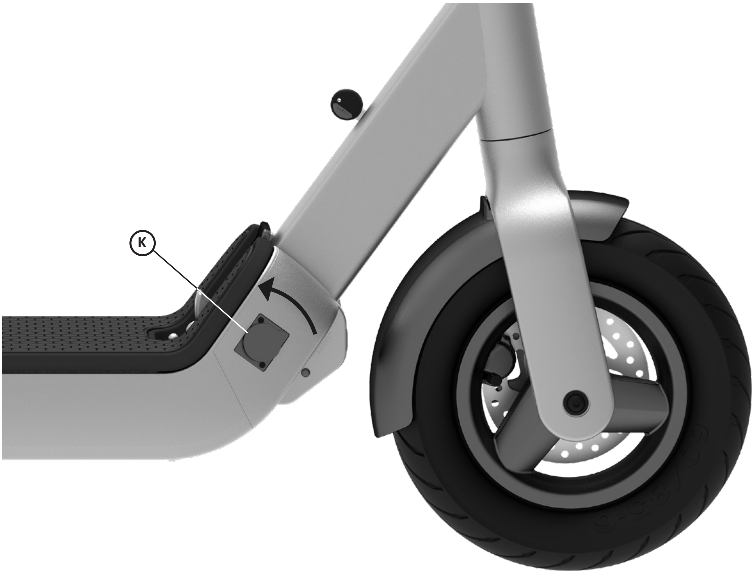

4. L-LED mal-adapter tal-main tal-elettriku jixgħel aħmar hekk kif jibda l-iċċarġjar
5. L-LED mal-adapter tal-main tal-elettriku jixgħel aħdar hekk kif jintemm l-iċċarġjar
6. Neħħi l-wajer tal-iċċarġjar minn mal-kick scooter
7. Agħlaq il-kaver sabiex tipproteġi s-sokit tal-iċċarġjar mill-ilma li jtir
8. Neħħi ċ-ċarġer minn mal-provvista tal-elettriku

Informazzjoni

Qabel ma tuża l-kick scooter għall-ewwel darba, l-akkumulatur għandu jiġi ċċarġjat kollu kemm hu bl-adapter tal-main tal-elettriku fornut. Agħlaq il-kaver tal-port tal-iċċarġjar jekk il-kick scooter ma jkunx qed jiġi ċċarġjat.

Modalità ta’ konsum ta’ enerġija baxx
L-akkumulatur tal-joni tal-litju huwa mgħammar b’modalità ta’ konsum ta’ enerġija baxx. Din il-funzjoni sservi bħala protezzjoni kontra d-deep discharge tal-akkumulatur. Jekk l-iscooter ikun jinsab fil-modalità ta’ konsum ta’ enerġija baxx dan ma jistax jinxtegħel bil-“buttuna On/Off” bħas-soltu. Biex tneħħi l-iscooter mill-modalità ta’ konsum ta’ enerġija baxx qabbad iċ-ċarġer għal madwar 15-il sekonda. L-iscooter issa huwa lest biex jinstaq bħas-soltu.

Osserva l-informazzjoni msemmija fuq il-paġna 12 dwar il-protezzjoni tal-akkumulatur peress li l-modalità ta’ konsum ta’ enerġija baxx ma tistax tipprevjeni deep discharge għalkollox.

Il-modalità ta’ konsum ta’ enerġija baxx tiġi attivata skont il-livell ta’ ċarġ tal-akkumulatur.
Dan huwa:

Livell ta’ ċarġ: 80%-100%, ma tiġix attivata l-modalità ta’ konsum ta’ enerġija baxx

Livell ta’ ċarġ: 40%-80%, modalità ta’ konsum ta’ enerġija baxx wara 30 jum

Livell ta’ ċarġ: 20%-40%, modalità ta’ konsum ta’ enerġija baxx wara 7 ijiem

Livell ta’ ċarġ: taħt l-20%, modalità ta’ konsum ta’ enerġija baxx wara 48 siegħa

Ixgħel u itfi

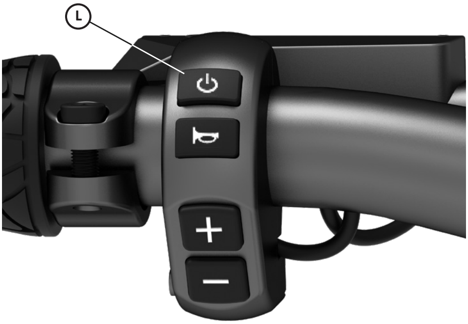

Ixgħel
Sabiex tixgħel l-iscooter, agħfas il-buttuna On/Off (L) għal madwar żewġ sekondi.

Itfi
Sabiex titfi l-iscooter, agħfas il-buttuna On/Off (L) għal madwar żewġ sekondi.

Startja l-kick scooter għall-ewwel darba u niżżel l-app

Qabel ma tistartja l-iscooter għall-ewwel darba niżżel l-**Egret App***.

Download on the App Store

GET IT ON Google Play

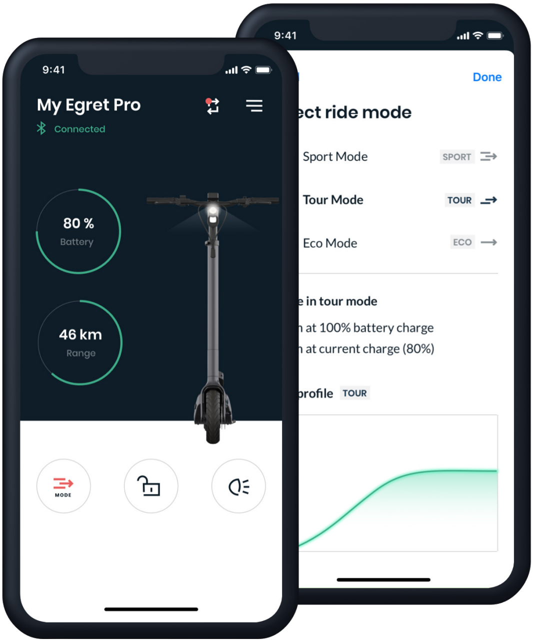

Oħloq il-kont ta' My-Egret. Hekk kif dan jiġi approvat, segwi l-istruzzjonijiet fl-app sabiex tikkonnettjahom mal-kick scooter. Issa ixgħel l-iscooter.

* L-użu tal-app mhuwiex meħtieġ sabiex tuża l-kick scooter. Madankollu, din toffri funzjonijiet addizzjonali.
L-app mhijiex disponibbli fil-pajjiżi kollha

Oħloq PIN u ssettja l-app

Wara li tkun startjajt il-kick scooter tiegħek għall-ewwel darba int se tiġi mitlub toħloq**PIN b'erba' ċifri**. Il-post fejn il-programm jinsab bħalissa jixgħel. **Agħfas il-**"buttuna Plus" **jew il-**"buttuna Minus" **sabiex tbiddel in-numru. Agħfas il-**"buttuna On/Off" **sabiex tmur fuq in-numru li jmiss.**
Wara li tagħti l-PIN b'erba' ċifri personali tiegħek, agħfas il-**"buttuna On/Off"**. In-numru se jteptpu għal verifika. **Erġa' agħfas il-**"buttuna On/Off" **għall-konferma tal-PIN.** Agħfas il-**"buttuna Plus" jew il-"buttuna Minus" biex terġa' tmur lura għall-ewwel post u biex tbiddel il-PIN.**

Issa dan il-PIN huwa ssejvjat fil-kick scooter tiegħek. Jekk jogħġbok ħu nota tal-PIN u aħżnu f'post sigur. Int għandek bżonn il-PIN sabiex issakkar l-iscooter tiegħek u tħaddem il-menù.

Issettja l-app
Wara li ddaħħal il-PIN għall-ewwel darba, il-kick scooter se jinsab awtomatikament għal 5 minuti fil-modalità ta' akkoppjament. Din tintefa wara 5 minuti jew meta jerġa' jinxtegħel il-kick scooter. Int tista' terġa' tattiva l-modalità ta' akkoppjament mill-menù bħal kif inhu deskritt fil-paġna 37. Jekk l-iscooter ikun akkoppjat mal-app, is-simbolu ta' tħaddim blu jixgħel.

Irrisettja l-PIN
Jekk tinsa l-PIN tiegħek int tista' tirrisettjah. Qabbad l-iscooter maċ-ċarġer tiegħek u ixgħel l-iscooter. Agħfas il-"buttuna Plus" u l-"buttuna Minus". Żomm dan il-kombinament għal 10 sekondi. Imbagħad int tkun tista' toħloq PIN ġdid għall-kick scooter tiegħek.

Ixgħel u itfi d-dawl

Ixgħel id-dawl

Sabiex tixgħel id-dawl tal-iscooter, agħfas il-“**buttuna On/Off** (L) għal madwar 0.5 sekondi.

Itfi d-dawl

Sabiex titfi d-dawl tal-iscooter, agħfas il-“**buttuna On/Off** (L) għal madwar 0.5 sekondi.

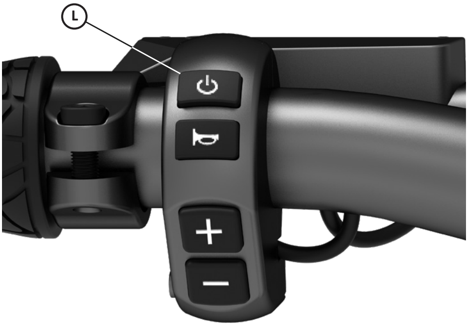

Aċċelera

Agħfas il-liver tal-gass (M) bil-mod bis-saba’ l-kbir ’l isfel sabiex taċċelera. Iktar ma tagħfsu ’l isfel, iktar se jaċċelera l-iscooter – inqas ma tagħfsu, iktar se jnaqqas il-veloċità l-iscooter.

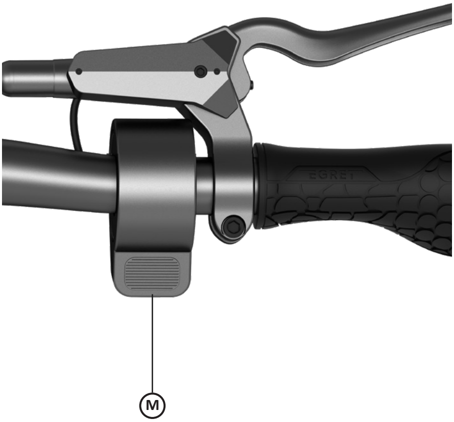

Sabiex il-kick scooter jibda jiċċaqlaq, int għandek timbuttah **iktar minn 3 km/h**. L-assistenza tal-magna tiġi attivata biss meta tintlaħaq veloċità aktar minn din ta’ hawn fuq.

Brejkijiet

Brejk tar-rota ta' quddiem

Agħfas il-liver tal-brejk tax-xellug (N), sabiex tħaddem id-disc brake ta' quddiem u tibbrejkja l-iscooter.

Brejk tar-rota ta' wara

Agħfas il-liver tal-brejk tal-lemin (O), sabiex tħaddem id-disc brake ta' wara u tibbrejkja l-iscooter.

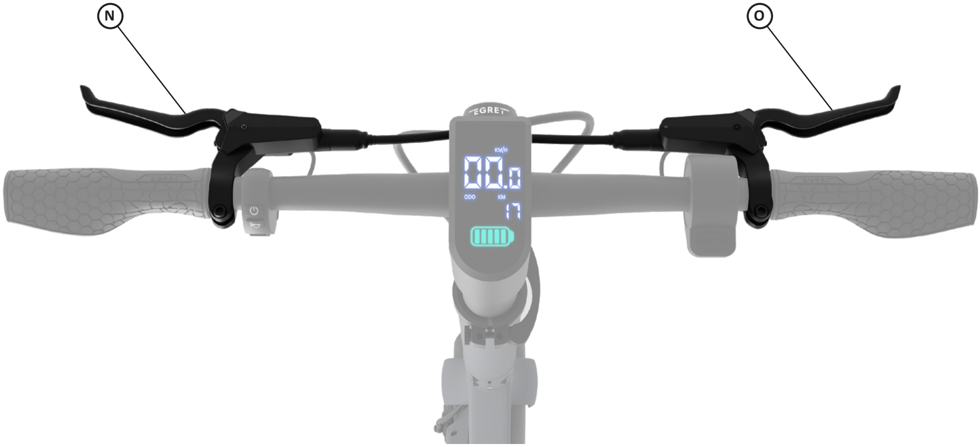

TWISSIJA

Periklu meta tibbrejkja!

Jekk tibbrejkja bi skossi jistgħu jeħlu r-roti ta' wara u ta' quddiem. Dan jista' jwassal għal waqgħat u inċidenti b'danni personali u għall-proprjetà serji.

Livelli ta' sewqan

3 livell ta' sewqan
Livell 1 (ECO): medda massima f'modalità ta' konsum ta' enerġija baxx
Livell 2 (TOUR): kumdità massima f'modalità bbilanċjata
Livell 3 (SPORT): l-ogħla livell ta' gost fis-sewqan f'modalità sportiva

Il-livell ta' sewqan magħżul se jintwera fid-displej ċentrali:

Għolli l-livell ta' sewqan

Sabiex tgħolli l-livell ta' sewqan, agħfas il-"buttuna Plus" (P). Issa l-iscooter tiegħek se jsuq fil-livell ta' sewqan li jmiss.

Naqqas il-livell ta' sewqan

Sabiex tnaqqas il-livell ta' sewqan, agħfas il-"buttuna Minus" (Q). Issa l-iscooter tiegħek se jsuq fil-livell ta' sewqan li jmiss.

Ħorn

Sabiex iddoqq il-ħorn,
Agħfas il-**“buttuna tal-ħorn”** (R).

Menù

Sabiex tidħol fil-menù agħfas il-“buttuna Plus” (P) u l-“buttuna Minus” (Q) fl-istess ħin għal madwar żewġ sekondi.
L-għoti tal-PIN iseħħ bħal kif inhu deskritt fi “Startjar għall-ewwel darba u oħloq PIN”.
(Ara l-paġna 31).

Navigazzjoni fil-menù

Sabiex tmexxi l-cursor għall-punt tal-menù li jmiss agħfas il- **“buttuna On/Off”**(L).

Oħroġ mill-menù (issejvja)

Sabiex toħroġ mill-menù u tissejvja l-konfigurazzjonijiet li tkun għamilt
Agħfas il-**“buttuna Plus”** (P) u l-buttuna **“buttuna Minus”** (Q) fl-istess ħin għal madwar żewġ sekondi. Jekk ma tridx tissejvja l-bidliet fil-konfigurazzjonijiet tista’ terġa’ tixgħel l-iscooter **bil-“buttuna On/Off”** (L).

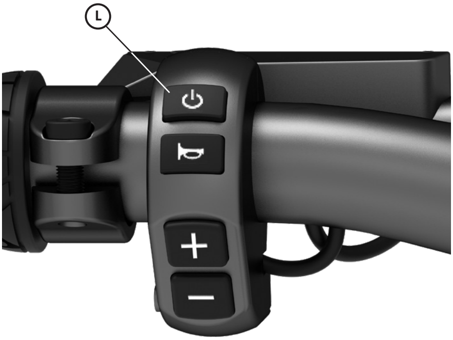

Displej

Displej tal-veloċità

Sakemm l-iscooter ikun mixgħul se tintwera l-veloċità li tkun instaqet (S).

Stat ta' kilometri (ODO/TRIP)

Fid-displej tal-kilometri jinsab l-istat tal-kilometri totali (**T**).

Sabiex talterna bejn l-istat tal-kilometri totali (**ODO**) u l-kilometri misjuqa (**TRIP**) agħfas fuq il-**"buttuna Plus"**(**P**) għal madwar żewġ sekondi.

Sabiex terġa' tmur lura għall-kilometri misjuqa (**TRIP**), agħfas il-**buttuna Minus** (**Q**) għal madwar żewġ sekondi.

Stat tal-batterija

Taħt l-istat tal-kilometri jinsab id-displej tal-istat tal-batterija (**U**).

Simboli oħrajn

Informazzjoni

Error

Din it-twissija tidher fid-displej meta jseħħ xi żball. Ikkuntattja lis-service tagħna fuq www.my-egret.com

Punti tal-menù

SET1: Attiva/Iddiżattiva l-lock tal-PIN	Sabiex tattiva l-lock tal-PIN, agħfas fuq il-**“buttuna Plus”**jew il-**“buttuna Minus”.**
SET2: biddel il-PIN	Agħfas fuq il-**“buttuna Plus”** jew il-**“buttuna Minus”**, sabiex tidħol fil-modalità ta’ bdil. Il-bidla tan-numri sseħħ eżatt meta tistartja l-kick scooter tiegħek għall-ewwel darba (ara l-paġna 31)
SET3: km/h jew mph	Sabiextalterna bejn km/h u mph agħfasil-**“buttuna Plus”** jew il-**“buttuna Minus”.**
SET4: Bluetooth-Pairing	Sabiex tattiva l-bluetooth-pairing, agħfas il-**“buttuna Plus”** jew il-**“buttuna Minus”**. Il-pairing jibqa’ attiv għal 5 minuti. **Twissija:** Jekk toħroġ mill-menù tal-konfigurazzjoni, il-bluetooth jiġi diżattivat.
SET5: Ixgħel/itfi l-bluetooth	Konfigurazzjoni mill-fabbrika: L-interfaċċa tal-bluetooth hija attiva. Agħfas il-**“buttuna Plus”**jew il-**“buttuna Minus”** sabiex tattivaha.
SET6: Dija tad-displej	Meta d-dawl ikun mitfi, id-dija tkun dejjem ikkonfigurata fuq **100%** . Jekk tixgħel id-dawl, id-dija tad-displej titbaxxa b’mod awtomatiku. Fil-menù tista’ tikkonfigura kemm għandha titbaxxa d-dija. Agħfas il-**“buttuna Plus”**, sabiex iddawwal id-displej u l-**“buttuna Minus”**, sabiex iddallam id-displej. **Nota:** Id-dawl għandu jiġi attivat qabel ma tinbidel il-konfigurazzjoni. Dan huwa l-uniku mezz biex tara d-dija kkonfigurata.
SET7: Modalità ta’ persuna miexja	L-iscooter għandu modalità ta’ persuna miexja. Attiva l-modalità sabiex l-iscooter isuq b’veloċità daqs dik ta’ mixja. Agħfas il-**“buttuna Plus”** jew il-**“buttuna Minus”**, sabiex toħroġ mill-modalità ta’ persuna miexja.

Skeda informattiva

	Audi electric kick scooter StVZO-Version / Internationale Version
L-ogħla veloċità Medda	20 km/h l 25 km/h Sa 80 km*
Ħin tal-iċċarġjar Massimu Tagħbija	100 % f'5:30 siegħa 120 kg
Piż tal-vettura Massimu Piż totali	22.5 kg 142.5 kg
Potenza nominali Potenza massima	500 Watt 950 Watt
Akkumulatur (joni tal-litju) Kapaċità tal-akkumulatur (massima)	48 V 17.5 Ah 840 Wh
Daqs tat-tajers Pressjoni tal-arja (ideali)	Tajers tal-arja ta' 10 pulzieri 2.5 bar
Brejkijiet	Idrawliċi 120-mm- Disc brakes ta' quddiem u wara
Manku tal-gass Dawl	Manku tal-gass għas-saba' l-kbir Integrat quddiem u wara
Impermeabbiltà Daqs meta jkun magħluq	IPX5 117 x 62 x 130 cm
Tul massimu tas-sewwieq Tul minimu tas-sewwieq	2.0 m 1.4 m
Medda tal-frekwenza Qawwa tat-trażmissjoni	2.4 GHz 0 dBm

*Testijiet tal-meda twettqu fil-modalità ECO b'tagħbija ta' 80 kg fuq superfiċje ċatta b'veloċità ta' 20 km/h u f'temperatura ta' 25 °C. Il-medda tiġi influwenzata minn dawn il-fatturi li ġejjin: it-temperatura, it-tagħbija, l-imġiba tas-sewqan, il-modalità tas-sewqan, eċċ.

	Twissija
Made in PRC	Ċertifikat KE
	Riċiklaġġ tal-batterija
	Tagħmir tal-klassi ta’ protezzjoni II
	Skart elettroniku ma jistax jintrema mal-iskart domestiku. Ħudu għand riċiklatur awtorizzat.
IPX5 / IPX7	IPX5 / IPX7
	Vultaġġ alternanti (AC)
	Vultaġġ dirett (DC)
	Sabiex tnaqqas ir-riskju ta’ korrimenti, l-utent għandu jaqra l-manwal ta’ istruzzjoni
RoHS	Ċertifikat mir-RoHS
	Nar P02, dawl dirett u tipjip mhux permessi
	Tarmix!
	Ixxarrabx
	Attenzjoni, fraġli!
	Din il-parti ’l fuq!
	Ċarġer bil-pinnijiet
T4.0A	Fjus 4A

Ċertifikati

Direttiva dwar ir-restrizzjoni tal-użu ta’ ċerti sustanzi perikolużi (RoHS): Dan il-prodott ta’ Walberg Urban Electrics GmbH bil-partijiet inklużi (wajers, mains, eċċ.) jissodisfa r-rekwiżiti tad-Direttiva 2011/65/KE dwar ir-restrizzjoni tal-użu ta’ ċerti sustanzi perikolużi fit-tagħmir elettriku u elettroniku (“Riforma RoHS” jew “RoHS 2”).

Informazzjoni importanti tal-WEEE

Informazzjoni ambjentali

is-simbolu jindika li dan il-prodott ma għandux jintrema flimkien ma’ skart domestiku ieħor madwar l-UE kollha. Sabiex tiġi evitata l-ħsara għall-ambjent jew għas-saħħa tal-bnedmin minn rimi mhux kontrollat ta’ skart, int għandek tirriċikla l-prodott u tappoġġa l-użu mill-ġdid ta’ riżorsi materjali. Sabiex tirritorna l-prodott tiegħek fi tmiem il-ħajja tiegħu uża s-sistemi ta’ ritorn u ġbir, jew inkella kkuntattja lin-negozjant li mingħandu xtrajt dan il-prodott. Int tista’ tuża dan

il-prodott għal riċiklaġġ li ma jagħmilx ħsara lill-ambjent.

Informazzjoni dwar ir-riċiklaġġ tal-batterija għall-Unjoni Ewropea

Informazzjoni ambjentali

Batteriji jew imballaġġi għal batteriji huma mmarkati skont id-Direttiva 2006/66/KE u l-emenda tagħha 2013/56/UE fir-rigward tal-batterija u l-akkumulaturi kif ukoll skart ta' batteriji u ta' akkumulaturi. Din id-direttiva tistabbilixxi r-rekwiżiti għar-ritorn u r-riċiklaġġ ta' batteriji u akkumulaturi użati skont l-applikazzjoni fl-Unjoni Ewropea. Din l-istiker tintuża għal batteriji differenti sabiex turi li l-batterija ma tistax tintrema, iżda għandha tinġabar għar-riċiklaġġ fi tmiem il-ħajja tagħha skont din id-direttiva. F'konformità mad-Direttiva UE 2006/66/KE u l-emenda 2013/56/UE, il-batteriji u l-akkumulaturi huma mmarkati sabiex jindikaw li dawn għandhom jinġabru b'mod separat u jiġu rriċiklati fi tmiem il-ħajja tagħhom. Fuq l-istiker li tkun fuq il-batterija jista' jinsab simbolu kimiku għall-metall li jintuża fil-batterija (Pb għaċ-ċomb, Hg għall-merkurju u Cd għall-kadmju). L-utenti ta' batteriji u akkumulaturi huma mwissija milli jarmu batteriji u akkumulaturi bħala skart domestiku mhux separat. Minflok, dawk għandhom jintbagħtu lil network ta' rimi disponibbli għal klijenti għar-ritorn, ir-riċiklaġġ u l-ipproċessar ta' batteriji u akkumulaturi. L-involviment tal-klijent huwa importanti ħafna biex jiġu minimizzati l-effetti potenzjali tal-batteriji u l-akkumulaturi fuq l-ambjent u s-saħħa tal-bnedmin minħabba s-sustanzi perikolużi li dawn ikun fihom. Qabel ma tagħmir elettriku u elettroniku (EEE) jintbagħat fil-linja ta' ġbir tal-iskart jew f'faċilitajiet ta' ġbir tal-iskart, l-utent aħħari tat-tagħmir li jkun fih batteriji u/jew akkumulaturi għandu jneħħi lil dawn il-batteriji u l-akkumulaturi għall-ġbir separat.

Trademark u avviż legali

Egret hija trademark reġistrata ta' Walberg Urban Electrics GmbH; Android u Google Play huma trademarks ta' Google Inc.; App Store hija marka tas-servizz ta' Apple Inc.; is-sidien rispettiva jirriżervaw id-drittijiet għat-trademarks tagħhom imsemmija f'dan il-manwal. L-iscooter elettroniku jaqa' taħt il-protezzjoni ta' privattivi rispettivi. L-informazzjoni dwar il-privattivi tiġi pprovduta lilek minn Walberg Urban Electrics GmbH fuq talba: info@my-egret.com.
Dawn id-deskrizzjonijiet u l-istruzzjonijiet jirrappreżentaw l-għarfien attwali tagħna rigward tal-funzjonijiet u l-karatteristiċi tal-kick scooter fi żmien l-istampar. Ottimizzazzjoni kontinwa tal-vettura tista' twassal sabiex il-karatteristiċi u/jew l-għamla u d-disinn tal-vettura deskritti jiddevjaw.

Sabiex tniżżel l-app jekk jogħġbok żur l-Apple App Store (iOS) jew il-Google Play Store (Android).

Jekk jogħġbok kun af li l-mudelli differenti ta’ Egret għandhom funzjonijiet differenti. B’hekk mhux kull funzjoni deskritta hija disponibbli f’kull mudell. Walberg Urban Electrics GmbH jirriżerva d-dritt li jbiddel id-disinn u l-funzjonijiet tal-prodott, kif ukoll id-dokumentazzjoni mingħajr ebda notifika minn qabel.

2022 Walberg Urban Electrics GmbH. Id-drittijiet kollha riżervati.

Kuntatt

Jekk jogħġbok ikkuntattja lin-negozjant Audi tiegħek jew il-manifattur ta’ Egret, Walberg Urban Electrics, jekk ikollok mistoqsijiet dwar l-iscooter elettroniku tiegħek jew jekk tiltaqa’ ma’ problemi waqt l-użu tiegħu.

Walberg Urban Electrics GmbH, Alter Wandrahm 6, 20457 Hamburg, Il-Ġermanja
Sit web: www.my-egret.com

Jekk jogħġbok dejjem żomm in-numru tas-serje tal-iscooter elettroniku tiegħek għad-dispożizzjoni tiegħek meta tikkuntattja lil Egret. Int tista’ ssib in-numru tas-serje fuq in-naħa ta’ quddiem fuq ix-xellug tal-vettura.

Id-dikjarazzjoni ta’ konformità tista’ tinkiseb mill-indirizz tal-Internet li ġej: https://www.audi.de/de/brand/de/general-info/german.html#layer=/de/brand/de/general-info/german/audi-original-zubehoer.html

Dokumentazzjoni tas-service volontarja

Numru ta' identifikazzjoni tal-vettura
(Jekk jogħġbok dejjem ipprovdih) ……………………………………..

Service-100 km km: ___________________

____
Data, firma, timbru tan-negozjant

Service-500 km km: ___________________

____
Data, firma, timbru tan-negozjant

Service, l-ewwel sena km: ________________

____
Data, firma, timbru tan-negozjant

Service, it-tieni sena km: _______________

____
Data, firma, timbru tan-negozjant

Service, it-tielet sena km: _______________

____
Data, firma, timbru tan-negozjant

Service, ir-raba' sena km: _______________

____
Data, firma, timbru tan-negozjant

Service, il-ħames sena km: ______________

____
Data, firma, timbru tan-negozjant

Service, is-sitt sena km: ________________

____
Data, firma, timbru tan-negozjant

DIKJARAZZJONI TA' KONFORMITÀ TAL-UE

Il-manifattur / distributur ta' hawn taħt

WALBERG URBAN ELECTRICS GMBH
ALTER WANDRAHM 6
20457 HAMBURG

huwa responsabbli għad-dokumentazzjoni teknika skont id-Direttiva dwar il-Makkinarju u b'hekk jiddikjara li l-prodott

SKUTER ELETTRIKU — **EGRET PRO**
48 Volt 17.5 Ah

Nru Serjali: **WUE PR00 S2 xxxxxxxx**
WUE PR01 S2 xxxxxxxx

huwa konformi mad-dispożizzjonijiet relevanti tad-Direttivi tal-KE li ġejjin:

Id-Direttiva dwar il-Makkinarju skont 2006/42/KE
Id-Direttiva dwar il-kompatibbiltà elettromanjetika 2014/030/UE
Id-Direttiva ROHS 2011/65/UE
Id-Direttiva RED 2014/53/UE

L-istandards/speċifikazzjonijiet tekniċi li ġejjin ġew applikati:

EN 14619:2019, EN 62133-2:2017, EN 17128:2020, EN 12100:2010

UN R10

Ir-responsabbiltà unika għall-ħruġ ta' din id-dikjarazzjoni ta' konformità hija tal-manifattur

Iffirmata għal u f'isem:

WALBERG URBAN ELECTRICS GMBH, 20457 HAMBURG

Florian Walberg, CEO
Hamburg, 01.06.2021

Egret ist eine Marke der
Walberg Urban Electrics GmbH
GF: Florian Walberg
+49 (0) 40 320 270 80
Alter Wandrahm 6
20457 Hamburg
info@my-egret.com
www.my-egret.com

HAMBURG HRB 51557
VAT NR.: DE 154 162 969
WEEE-NR.: DE 26267406

Bankverbindung:
Commerzbank
IBAN:
DE59 2004 0000 0208 0901 00
BIC / SWIFT:
COBADEFFXXX

EGRET

DIKJARAZZJONI TA' KONFORMITÀ TAL-UE

Il-manifattur / distributur ta' hawn taħt

WALBERG URBAN ELECTRICS GMBH
ALTER WANDRAHM 6
20457 HAMBURG

huwa responsabbli għad-dokumentazzjoni teknika u b'hekk jiddikjara li l-prodott

ĊARĠER GĦAL	**EGRET PRO**
Tip	Standard Charger **BC304546030**

huwa konformi mad-dispożizzjonijiet relevanti tad-Direttivi tal-KE li ġejjin:

Id-Direttiva dwar il-kompatibbiltà elettromanjetika 2014/030/UE
Direttiva dwar il-voltaġġ baxx 2014/35/UE
Id-Direttiva ROHS 2011/65/UE

L-istandards/speċifikazzjonijiet tekniċi li ġejjin ġew applikati:

EN 55014-1:2017, EN 55014-2:2015, EN 61000-3-2:2014, EN 61000-3-3:2013

EN 60335-2-29:2004/A11:2018, EN 60335-1:2012/A14:2019, EN 62233:2008

Ir-responsabbiltà unika għall-ħruġ ta' din id-dikjarazzjoni ta' konformità hija tal-manifattur

Iffirmata għal u f'isem:

WALBERG URBAN ELECTRICS GMBH, 20457 HAMBURG

CE

Florian Walberg, CEO
Hamburg, 01.06.2021

DIKJARAZZJONI TA' KONFORMITÀ TAL-UE

Il-manifattur / distributur ta' hawn taħt

WALBERG URBAN ELECTRICS GMBH
ALTER WANDRAHM 6
20457 HAMBURG

huwa responsabbli għad-dokumentazzjoni teknika u b'hekk jiddikjara li l-prodott

ĊARĠER GĦAL	**EGRET PRO**
Tip	Fast Charger **BC303480050**

huwa konformi mad-dispożizzjonijiet relevanti tad-Direttivi tal-KE li ġejjin:

Id-Direttiva dwar il-kompatibbiltà elettromanjetika 2014/030/UE
Direttiva dwar il-voltaġġ baxx 2014/35/UE
Id-Direttiva ROHS 2011/65/UE

L-istandards/speċifikazzjonijiet tekniċi li ġejjin ġew applikati:

EN 55014-1:2017/A11:2020, EN 55014-2:2015, EN IEC 61000-3-2:2019, EN 61000-3-3:2013/A1:2019

EN 60335-2-29:2004/A11:2018, EN 60335-1:2012/A2:2019, EN 62233:2008

Ir-responsabbiltà unika għall-ħruġ ta' din id-dikjarazzjoni ta' konformità hija tal-manifattur

Iffirmata għal u f'isem:

WALBERG URBAN ELECTRICS GMBH, 20457 HAMBURG

Florian Walberg, CEO
Hamburg, 01.06.2021

Egret ist eine Marke der
Walberg Urban Electrics GmbH
GF: Florian Walberg
+49 (0) 40 320 270 80
Alter Wandrahm 6
20457 Hamburg
info@my-egret.com
www.my-egret.com

HAMBURG HRB 51557

VAT NR.: DE 154 162 969

WEEE-NR.: DE 26267406

Bankverbindung:
Commerzbank
IBAN:
DE59 2004 0000 0208 0901 00
BIC / SWIFT:
COBADEFFXXX